Многоступенчатый насос Wellmix CV200-2-2B-HQCV (3x380В, 37кВт,IE3)

Многоступенчатые вертикальные насосы · Артикул 25019734 · Серия CV

1. Обзор

Насосы CV представляют собой вертикальные многоступенчатые центробежные насосы с нормальным всасыванием со стандартным электродвигателем.
Насос состоит из основания и головной части. Промежуточные камеры и цилиндрический кожух соединены между собой, а также с основанием и головной частью при помощи стяжных болтов. Всасывающий и напорный патрубки находятся в основании насоса и расположены соосно (конструкция «ин-лайн»), что позволяет устанавливать насос на горизонтальном трубопроводе. Все насосы оснащаются необслуживаемым торцевым механическим уплотнением вала картриджевого типа.
Насосы CV снабжены полностью закрытыми двухполюсными трехфазными стандартными двигателями с вентиляторным охлаждением, класс энергоэффективности IE3.

Основные данные

Присоединительный размер	DN150
Максимальная мощность, кВт	37
Максимальный напор, м	57
Максимальная производительность, м3/ч	230
Номинальный напор, м	41
Номинальная подача, м3/ч	200
Максимальное давление в системе, бар	25
Максимальная температура перекачиваемой жидкости, °C	-20...+120
Гарантия, мес	24

2. Гидравлические характеристики

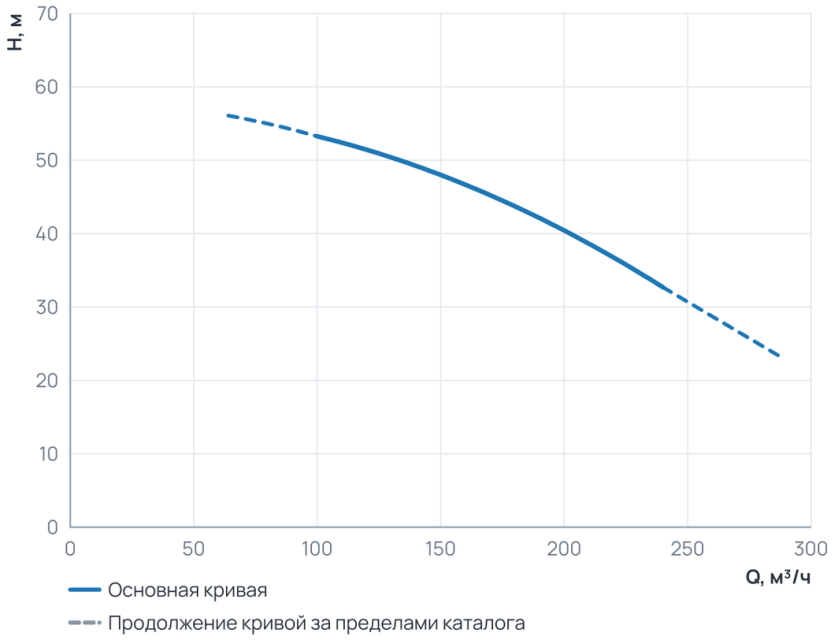

Рабочий диапазон

Подача Q	100 ... 240 м³/ч
Напор H	32,7 ... 53,3 м

Пунктир на диаграмме — продолжение кривой за пределами каталога производителя.

3. Технические данные

Общие сведения

Серия	CV	Гарантия, мес	24
Наименование	CV 200-2-2B (IE3)	Ответные соединения	Нет

Гидравлические данные

Номинальный напор, м	41	Максимальный напор, м	57
Номинальная подача, м3/ч	200	Максимальное давление в системе, бар	25
Максимальная производительность, м3/ч	230	Максимальная производительность, л/мин	3833,33

Перекачиваемая среда

Температура окружающей среды, °C	+1...+40	Максимальная температура перекачиваемой жидкости, °C	-20...+120

Материалы

Материал корпуса	Чугун	Материал обмотки статора	Медь
Материал рабочего колеса	Нержавеющая сталь		

Монтаж и присоединение

Длина, мм	1762	Высота, мм	610
Ширина, мм	610	Присоединение	Фланцевое
Монтажная длина, мм	490	Присоединительный размер	DN150
Диаметр условного прохода, мм	150		

Электродвигатель

Степень защиты	IP55	Номинальный ток, А	67,4
Параметры электросети	3~380 V	Частота вращения, об/мин	2900
Максимальная мощность, Вт	37000	Максимальная мощность, кВт	37

4. Габаритные размеры

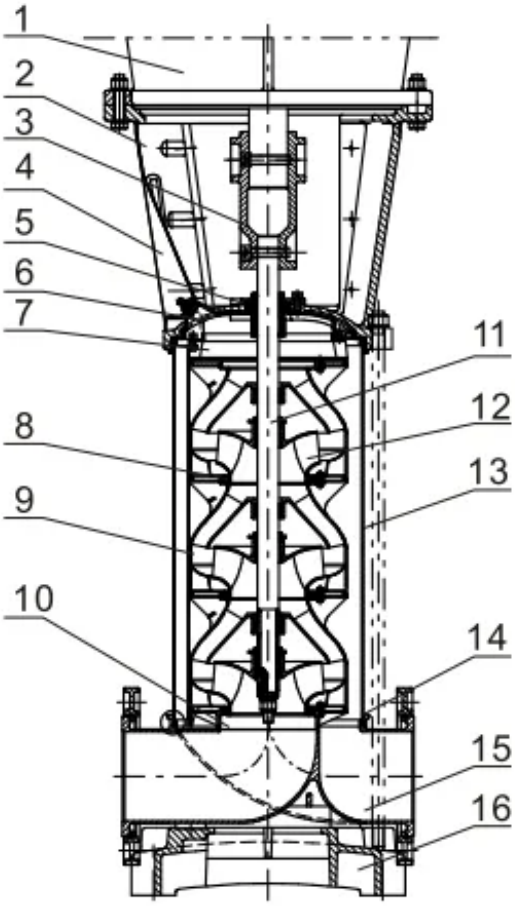

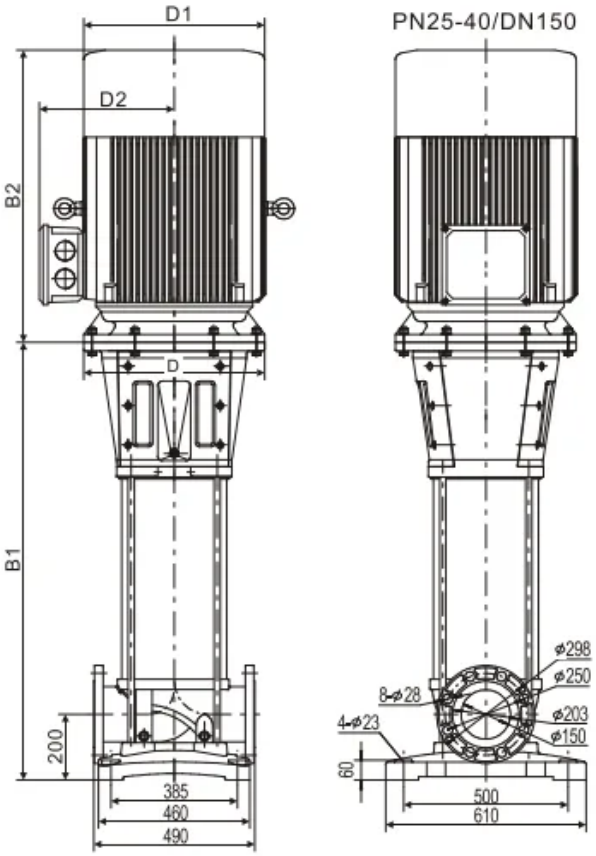

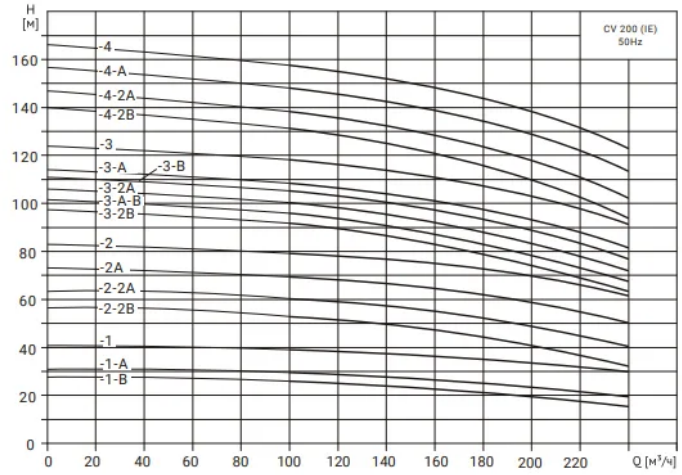

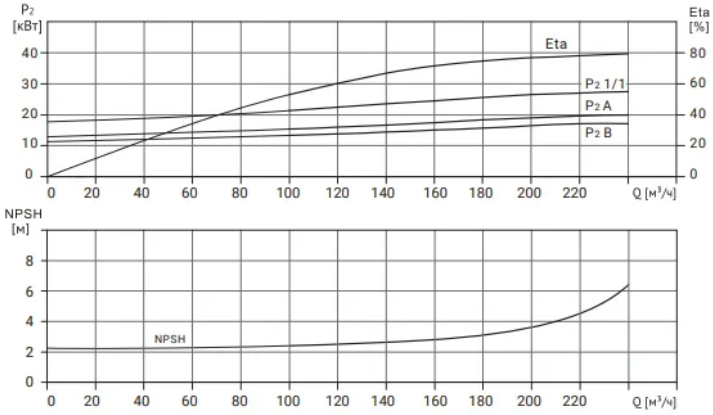

5. Данные для заказа

Наименование	Многоступенчатый насос Wellmix CV200-2-2B-HQCV (3x380B, 37кВт,IE3)
Артикул	25019734
Производитель (марка)	WELLMIX
Серия	CV
Вид оборудования	Многоступенчатые вертикальные насосы
Гарантия, мес	24

6. Документация

Листы данных производителя

- CV 200-2-2B (IE3) 25019734

Инструкции и паспорта

- Паспорт_ инструкция по монтажу эксплуатации CV CVF_26.06.2026

Каталоги

- Каталог CV (IE3), CVF 20.07.2026

3D и CAD-модели

- BIM-модель Revit, серия CV — архив WELLMIX
- Чертежи DWG, серия CV — архив WELLMIX
- 3D-модель STEP, серия CV — архив WELLMIX

Документы прилагаются к товару — в карточке товара и в архиве документов для тендера.